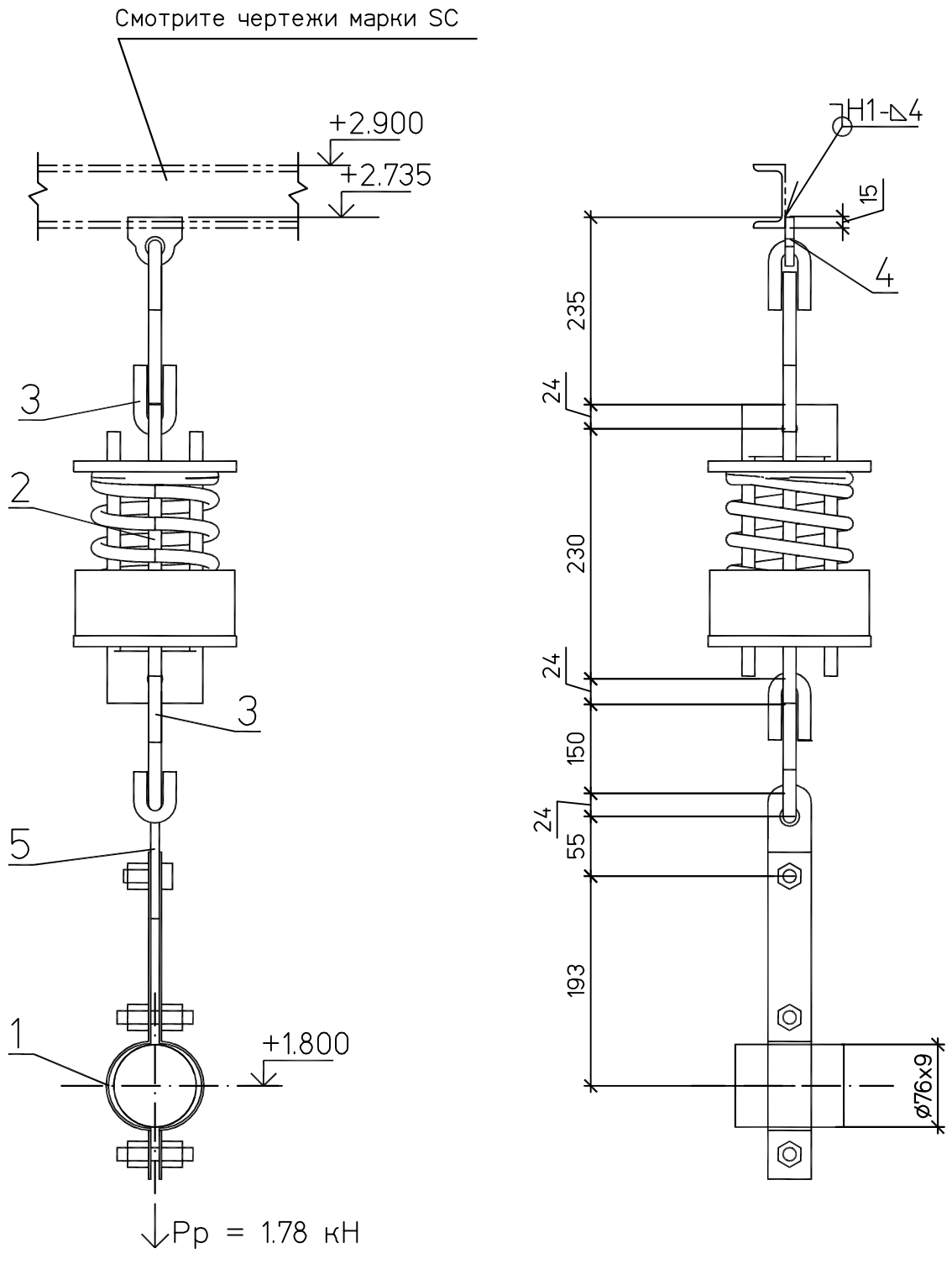

Спецификация на 1 комплект

№	Обозначение	Наименование	Кол	Материал	Масса ед.	Масса общ.	Примечани
1	18 ОСТ 108.275.52-80	Блок хомутовый 76	1	Сборный	1.50	1.50	
2	02 ОСТ 108.275.58-80	Блок пружинный	1	Сборный	6.00	6.00	
3	02 ОСТ 108.643.01-80	Ушко	2	20 ГОСТ 1050-88	0.12	0,24	
4	02 ОСТ 108.632.01-80	Тяга с проушиной	1	Сборный	1,15	1,15	L уточнить на монтаже
5	01 ОСТ 108.632.02-80	Тяга с серьгой	1	Сборный	0,92	0,92	L уточнить на монтаже
6	ГОСТ 9467-75	Электроды		Э42А		0,005	

Итого: 9,82 кг

План расположения

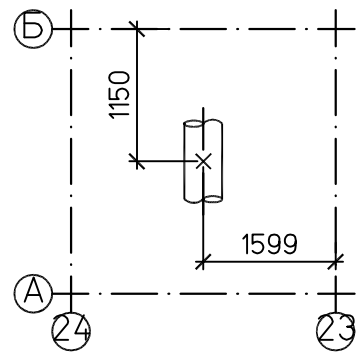

1. Монтажный чертеж №1350.12.38А-30UHJ-1600-TD л.29.
2. Технические требования к сварке деталей опор трубопроводов смотрите ОСТ 108.275.50-80.

Характеристики пружины										
Табличные данные			В монтаж. сост.		В рабочем сост.		В холод. сост.		Нагрузка на пружину при гидроисп. Рг. кН	Нагрузка на несущие конструкции Р, кН
Допускаемая рабочая нагрузка Рмакс.кН	Прогиб при допускаемой нагрузке Lмакс.мм	Высота пружины в своб. сост. Нсв. мм	Высота пружины Нмонт.мм	Нагрузка на пружину Рмонт.кН	Высота пружины Нраб. мм	Нагрузка на пружину Рраб.кН	Высота пружины Нхол. мм	Нагрузка на пружину Рхол.кН		
2.73	70	151	117	1.35	106	1.78	115	1.44	1.78	2.7

						1350.12.38А-30UHJ-1600-TD	
						Объекты III очереди строительства ЗАО СГК (ТЭЦ)	
Изм.	Кол.уч.	Лист	№док.	Подп.	Дата	Трубопроводы машзала БВД в осях 16-28 в рядах А-В и внутристанционные трубопроводы	Стадия: р; Лист: 31.3; Листов:
Н. контр.		Михеев				Рециркуляция ПЭН ВД №№8,9. Часть 1/2. Пружинная подвеска 35.	ОТКРЫТОЕ АКЦИОНЕРНОЕ ОБЩЕСТВО ИНСТИТУТ ТЕПЛОЭЛЕКТРОПРОЕКТ НИЖНИЙ НОВГОРОД
Проверил		Шкитилева					
Разработал		Сапонджян					

Взам. инв. №

Подпись и дата

Инв. № подл. 83547